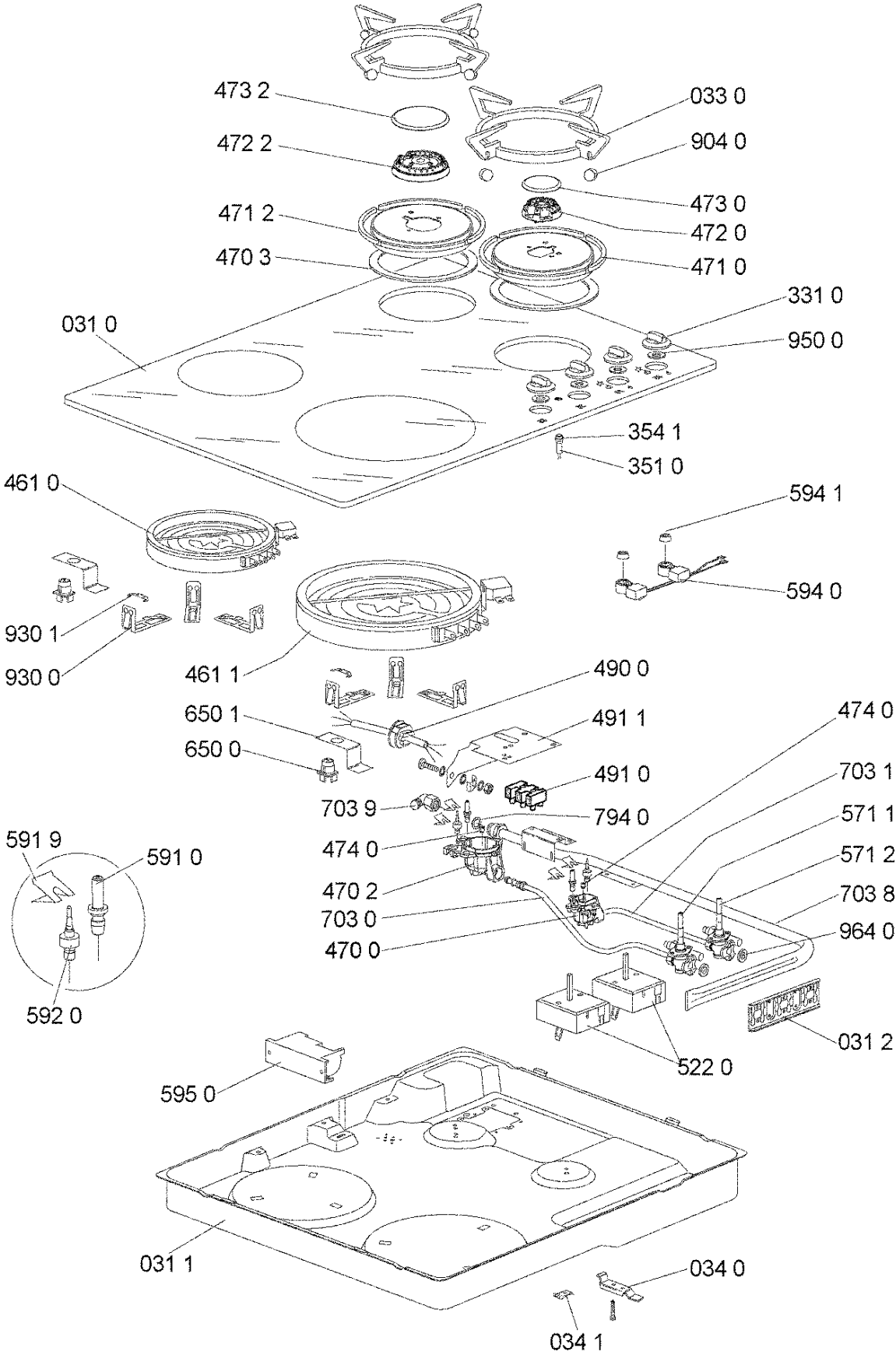
473 2
033 0
472 2
904 0
473 0
471 2
472 0
470 3
471 0
331 0
031 0
950 0
354 1
351 0
461 0
594 1
594 0
930 1
930 0
461 1
490 0
650 1
491 1
474 0
650 0
491 0
703 1
703 9
794 0
571 1
591 9
591 0
474 0
571 2
470 2
703 8
703 0
964 0
470 0
592 0
031 2
522 0
595 0
031 1
034 0
034 1